Produktdatenblatt

# Lenkrolle ED 151 Q

Extra Schwerlastrollen Serie ED - Rad Q

-30 °C - +80 °C

| | | |
|---|---|---|
| + + + Leicht lenkend | + + + Verschleißarm | + + + Stoßfest |
| + Bodenschonend | + + + Witterungsbeständig | |

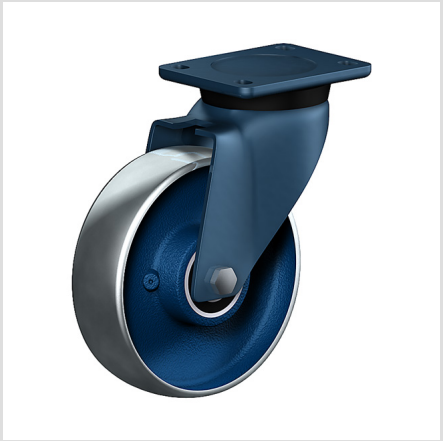

## Rad

Vollrad : Lackiertes Gusseisenrad mit Lauffläche ballig überdreht

## Gehäuse

Für Schwerlastaufgaben, äußerst robust und langlebig,
1 Schrägrollen- und 1 Axial- kugellager, staubgeschützt,
sehr starker integrierter Zentralbolzen,
Mutter gesichert, Schmiernippel,
Radachse verschraubt,
Ausführung – lackiert

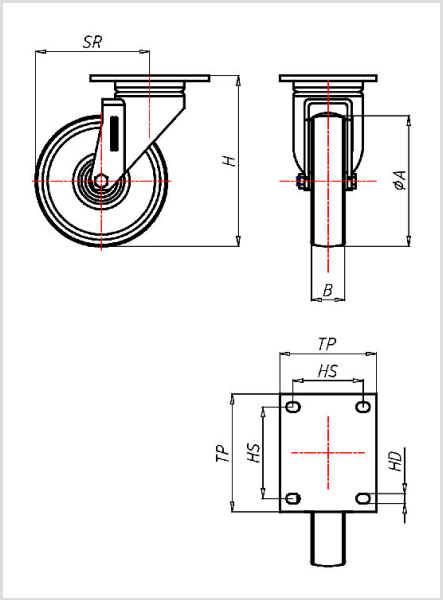


| | |
|---|---|
| **Lenkrolle** | Rad-∅ A x Breite B mm: 150x55 |
| **Tragkraft kg:** | 1000 |
| **Tragkraft** | getestet nach EN 12530 und EN 12527 |
| **Bauhöhe H mm:** | 202 |
| **Plattengröße TP mm:** | 135x110 |
| **Lochabstand HS mm:** | 105x80 |
| **Loch-Ø HD mm:** | 13 |
| **Störkreisradius SR mm:** | 143 |
| **Radlagerung:** | Gleitlager |

## Vorteile

- leichter Lauf auf glatten Böden
- sehr hohe Tragkraft
- sehr abriebfest
- mit Gleit- oder Kugellager für hohe Temperaturen

## Anwendungen

- Gestelle
- Maschinenwagen
- Ausschusswagen
- Schwere Transportwagen

©Copyright 2024 Rollenbau GmbH, www.rollenbau.at 19.05.2024